1 UNIDAD

LEYENDA DE COLORES

COLOR	REF.	DN	DENOMINACIÓN
	Ln-1	80	ENTRADA DE AGUA BRUTA
	Ln-2	80	SALIDA DE AGUA FILTRADA

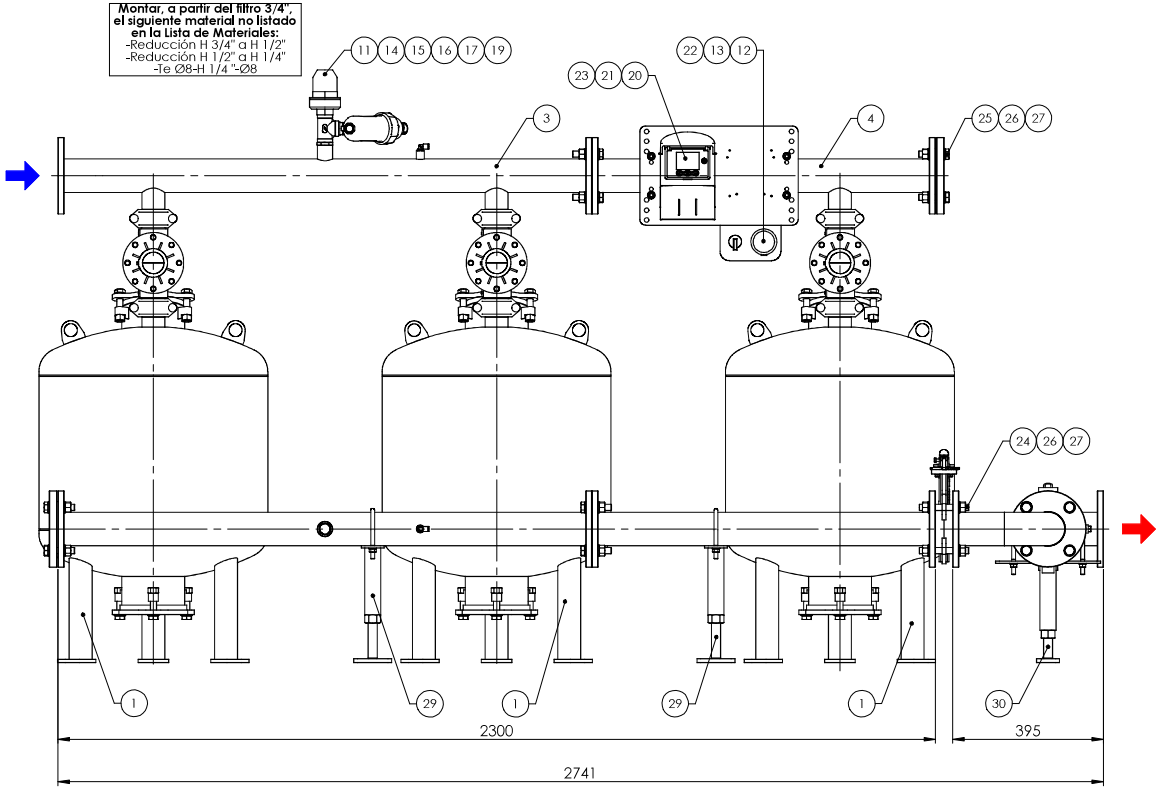

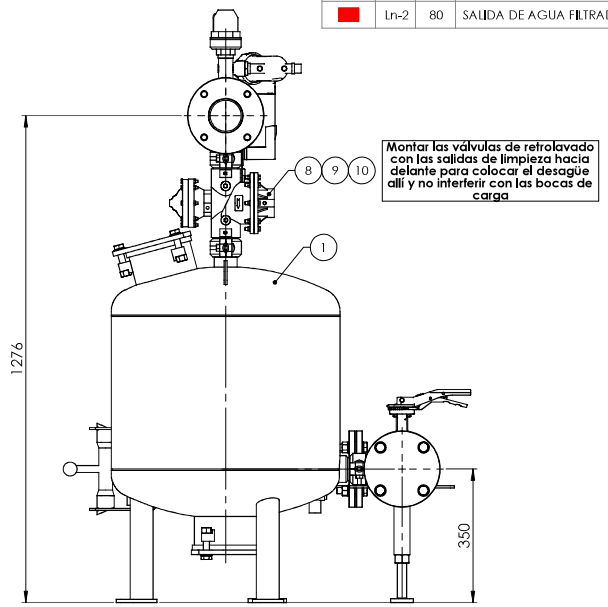

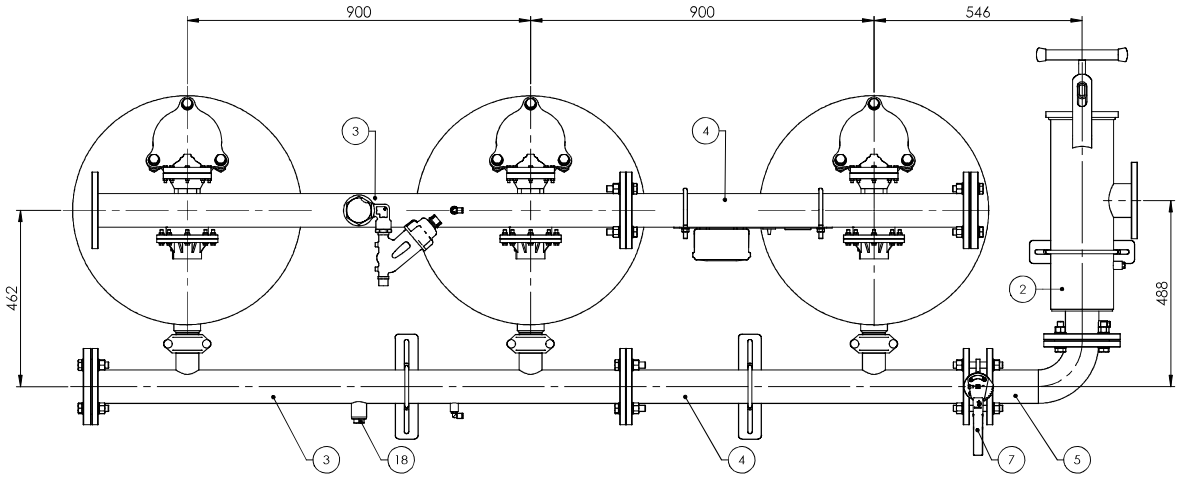

Marca	Nº de piezas	Denominacion de la Pieza	Norma	Material	Nº Plano
30	1	Soporte telescópico DN150	-	Acero	ARENA.Spt.06
29	2	Soporte telescópico DN80	-	Acero	ARENA.Spt.03
28	5	Junta Plana DN80-PN10	-	EPDM	Comercial
27	48	Arandela Plana M16	DIN 125	BiCr 6.8	Comercial
26	28	Tuerca hexagonal M16	DIN 934	BiCr 6.8	Comercial
25	20	Tornillo cabeza hexagonal M16x70	DIN 933	BiCr 6.8	Comercial
24	4	Varilla roscada M16x130	DIN 976	BiCr 6.8	Comercial
23	2	Abarcón Ø88	DIN 3570 A	Zn	Comercial
22	1	Soporte para Manómetro + Válvula	-	S-275-JR	+
21	1	Soporte programador	-	S-275-JR	+
20	1	Programador Filtron 1-10	-	-	Comercial
19	1	Filtro manual de malla 3/4" BSP (130 Mesh)	-	Plástico	Comercial
18	1	Tapón roscado de cabeza hexagonal 1" BSP	DIN 910	Latón	Comercial
17	1	Reducción M 1" a H" 3/4	-	Latón	Comercial
16	1	Codo 90º M-H 1"	-	Latón	Comercial
15	1	Te H-H-H 1"	-	Latón	Comercial
14	1	Machón 1	-	Latón	Comercial
13	1	Válvula de tres vias	-	-	Comercial
12	1	Manometro de glicerina Ø63 0-10 bar (Dorsal céntrico)	-	AISI-304	Comercial
11	1	Ventosa 1" BSP	-	Plástico	Comercial
10	9	Abrazadera Victualic 2"	-	Fundición	Comercial
9	6	Conexión Rosca Macho - Victaulic 2"	-	Plástico	Comercial
8	3	Válvula retrolavado en linea - 3x2" Rosca	-	Plástico	Comercial
7	1	Válvula de mariposa Wafer DN80 - Actuador mediante palanca - L=46	-	-	Comercial
6	2	Brida Ciega DN80-PN10	DIN 2527	S-235-JR	+
5	1	Codo DN80	-	Acero	KULKER.Cd.3
4	2	Alargue DN80 / 1 x 2" / L=900	-	Acero	ARENA.Clt.3.1x2.900
3	2	Colector DN80 / 2 x 2" / L=1400	-	Acero	ARENA.Clt.3.2x2.1400
2	1	Filtro en L-3"	-	Acero	FL.03
1	3	Filtro FAB-600	-	Acero	FAB.600

Rev nº	Notas	Fecha	Nombre	Firma
A	Versión inicial			

STF matholding group
Pol.Armentera parc.87 - 22400 MONZON (Huesca)
Tel.974 40 19 33 - Fax.974 41 78 09
E-mail: info@stf-filtros.com
Web: www.stf-filtros.com

Peso Total			
287.72	Dibujado	14/12/2022	J.P.R.
	Revisado	14/12/2022	J.P.R.
	Aprobado	14/12/2022	J.P.R.

CONJUNTO:
ETS KULKER
3 FAB-600 + 1 FL-3" + MANIFOLDS
General Drawing

Plano nº	Formato:	Escala:	Proyeccion
KULKER.3.600B.L.3	A-1	1:7	